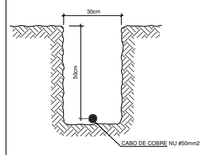

1 VALA P/ MALHA DE ATERRAM.
SEM ESCALA

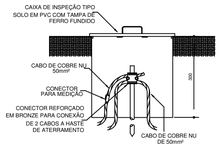

2 DET. - CAIXA DE INSPEÇÃO
SEM ESCALA

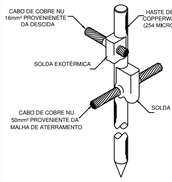

3 DET. HASTE DE ATERRAMEN.
SEM ESCALA

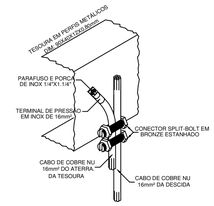

4 DET. - ATERR. DA TESOURA
SEM ESCALA

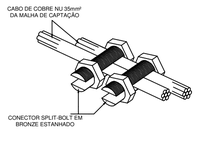

5 DET. EMENDAS DOS CONDUT.
SEM ESCALA DA MALH. DE CAPTAÇÃO

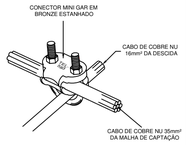

6 DET. EMEN. DOS COND. DE
SEM ESCALA DESC. E A MALH. CAPT.

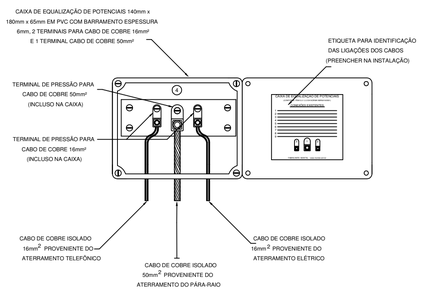

7 EX. DE LIG. POSSÍVEIS NA CAIXA DE EQUALIZAÇÃO (LEP/TAP)
SEM ESCALA

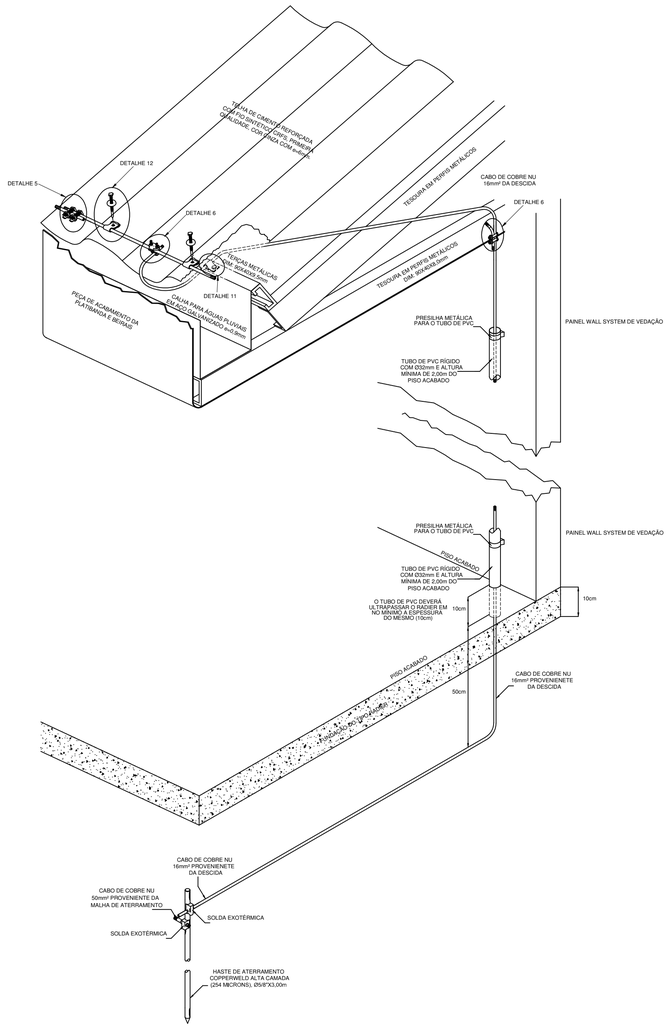

8 DET. DA INSTALAÇÃO DO SPDA COM OS CAPTORES FARADAY,
SEM ESCALA AS DESCIDAS E A MALHA DE ATERRAMENTO.

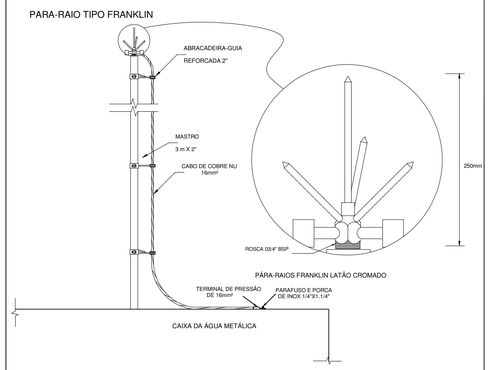

9 DETALHE DO CAPTOR TIPO FRANKLIN SOBRE A CAIXA DA ÁGUA
SEM ESCALA

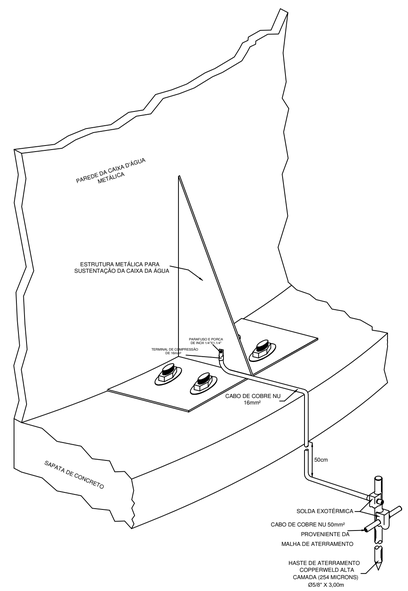

10 DET. DO ATERRAMENTO DA DESCIDA DA CAIXA DA ÁGUA
SEM ESCALA

11 DET. DA GUIA PARA AS DESCIDAS E ATERRAM.
SEM ESCALA DAS TERÇAS METÁLICAS

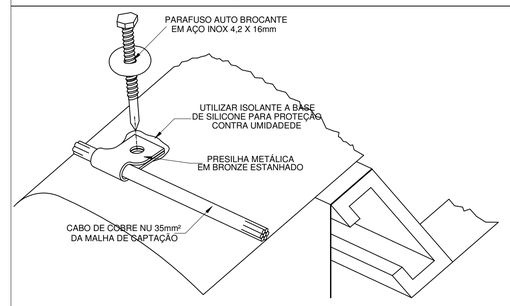

12 DET. DA FIXAÇÃO DOS CABOS DE CAPTAÇÃO
SEM ESCALA DA GAIOLA DE FARADAY.

CARACTERÍSTICAS DO SPDA:

01 - NÍVEL DE PROTEÇÃO II, COMPOSTO POR CAPTOR FRANKLIN E GAIOLA DE FARADAY.

02 - CONDUTORES DE DESCIDA DE 16mm² EM COBRE NU, CAPTOR FARADAY DE 35mm² EM COBRE NU E MALHA DE ATERRAMENTO DE 50mm² EM COBRE NU.

NOTAS

01 - A PROFUNDIDADE MÍNIMA PARA MALHA DE ATERRAMENTO É DE 50 CM.

02 - AS MALHAS DE ATERRAMENTO DOS SISTEMAS ELÉTRICOS E PROTEÇÃO ATMOSFÉRICA DEVERÃO SER INTERLIGADOS, FORMANDO APENAS UM SISTEMA.

03 - OS CONDUTORES DE DESCIDA EM HIPÓTESE ALGUMA PODERÃO TER EMENDAS ENTRE A CONEXÃO COM OS CAPTORES DA GAIOLA DE FARADAY E A HASTE DE ATERRAMENTO.

04 - TODAS AS CONEXÕES E EMENDAS SERÃO FEITAS COM MATERIAIS ANTI-FERRUGEM (INOX, BRONZE, ETC...) SEM FOLGAS E APERTADOS DE TAL MANEIRA QUE O CONTATO SEJA CONTÍNUO.

OBSERVAÇÃO

VALOR OHMICO DO ATERRAMENTO:

01 - APÓS A EXECUÇÃO DA INSTALAÇÃO CONFORME ESTE PROJETO TODOS OS SISTEMAS DE ATERRAMENTO DEVERAO TER SUA RESISTÊNCIA MEDIDA. SE O VALOR MEDIDO ULTRAPASSAR 10 OHMS, ACRESCENTAR ELETRODOS ATÉ ATINGIR ESTE VALOR. PODERÁ TAMBÉM SER USADO ATERRAGEL OU SIMILAR.

02 - A RESISTÊNCIA DA CONTINUIDADE ELÉTRICA DAS ARMADURAS DO SISTEMA DEVE SER INFERIOR A 1 OHM.

03 - ALÉM DOS NEUTROS DEVERÃO SER LIGADOS AOS FIOS TERRA TODAS AS PARTES METALICAS NÃO ENERGIZADAS.

04 - O SPDA DEVERÁ SER EXECUTADO CONFORME ESTE PROJETO NÃO SENDO PERMITIDO NENHUMA ALTERAÇÃO SEM PRÉVIA AUTORIZAÇÃO POR ESCRITO E JUSTIFICADA.

FNDE Fundo Nacional de Desenvolvimento da Educação — Ministério da Educação — GOVERNO FEDERAL BRASIL PAÍS RICO É PAÍS SEM POBREZA

PROJETO DE TRANSPOSIÇÃO - MVC

PROPRIETÁRIO: FUNDO DE DESENVOLVIMENTO DA EDUCAÇÃO - FNDE

ENDEREÇO:

MUNICÍPIO - UF:

PROPRIETÁRIO

RESP. TÉCNICO: ROGÉRIO BENATO — CREA-PR 119-568/D

AUTOR DO PROJETO: ROGÉRIO BENATO — CREA-PR 119-568/D

DLFO

CBMDF

RA

OBSERVAÇÕES:

PROGRAMA PROINFÂNCIA - PROJETO TIPO B

SISTEMA DE PROTEÇÃO CONTRA DESCARGAS ATMOSFÉRICAS

COORDENAÇÃO			
CGEST - Coordenação Geral de Infraestrutura Educacional	DETALHES		EDA
	REVISÃO R.04	ESCALA INDICADA	PRANCHA 03/03
FORMATO A1	ARQUIVO 93-MVC-B-EDA-DET-GER0-01A03_R04	DATA EMISSÃO NOVEMBRO/2013	